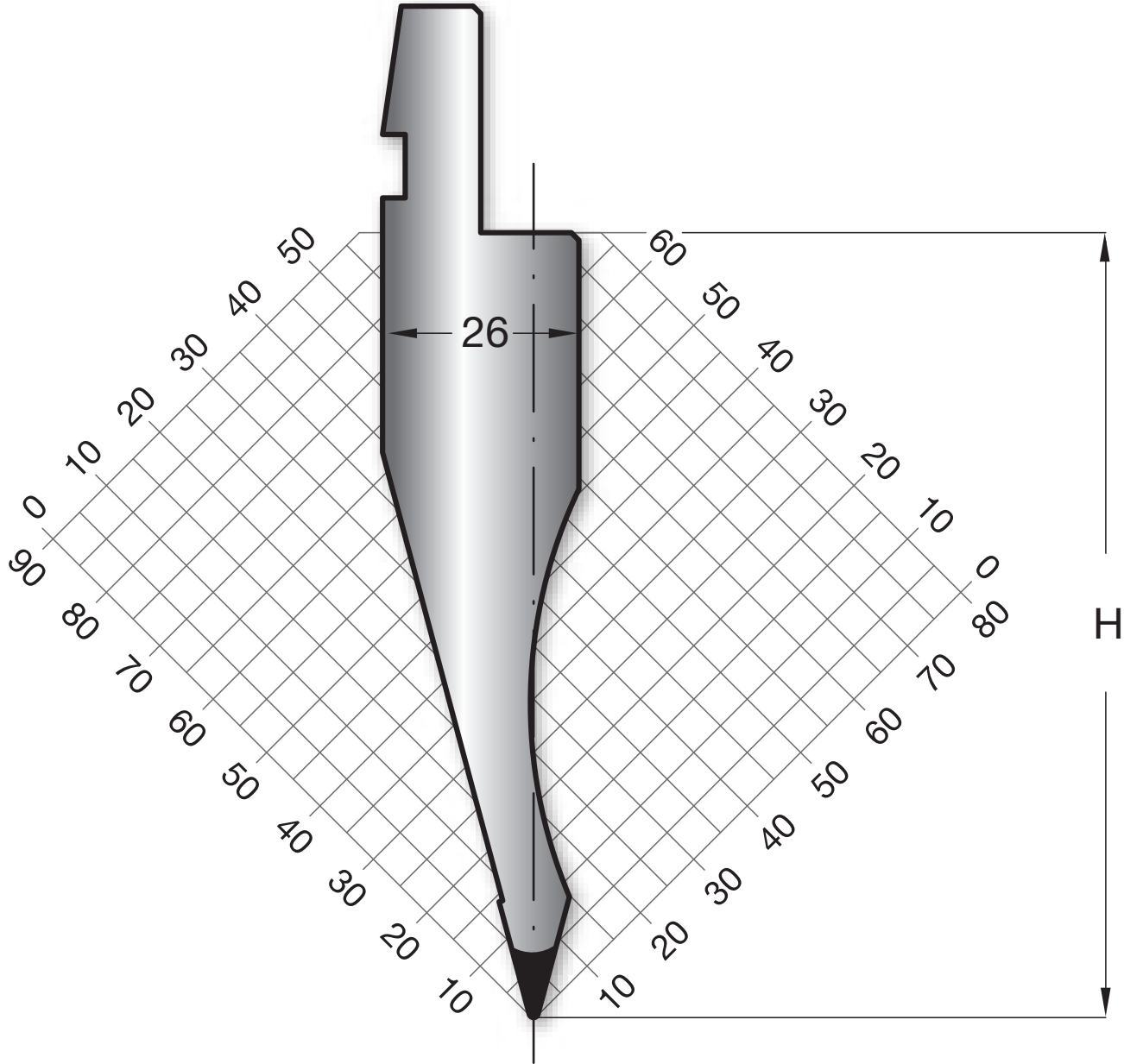
26
H
0
10
20
30
40
50
60
70
80
90